ЭЛЕКТРИЧЕСКАЯ ФРИТЮРНИЦА FR-113

РУКОВОДСТВО ПО ЭКСПЛУАТАЦИИ

Перед использованием электроприбора внимательно прочитайте руководство пользователя и сохраните его на будущее.

УВАЖАЕМЫЙ ПОКУПАТЕЛЬ!

Благодарим Вас за то, что Вы отдали предпочтение бытовой технике ENDEVER.

ENDEVER – это качество, надёжность и внимательное отношение к нашим покупателям. Мы надеемся, что и в будущем Вы будете выбирать изделия нашей Компании.

Вы можете быть уверены, что электрическая фритюрница ENDEVER FR-113 – это высококачественный прибор, в котором применены новейшие технологии в области использования безопасных для здоровья материалов и компонентов.

Секрет успеха нашей продукции кроется в высоком качестве, соответствующем международным и российским стандартам, а также в доступной цене, ориентированной на самого широкого потребителя.

ENDEVER – это популярная торговая марка современной бытовой техники. Продукция приобрела широкую известность на российском рынке.

Непревзойдённая функциональность, стильный оригинальный дизайн и широкий ассортимент – отличительные черты бытовой техники ENDEVER.

СОДЕРЖАНИЕ

КОМПЛЕКТ ПОСТАВКИ	3
ТЕХНИЧЕСКИЕ ХАРАКТЕРИСТИКИ	3
ФУНКЦИОНАЛЬНЫЕ ОСОБЕННОСТИ	4
ОБЩИЕ РЕКОМЕНДАЦИИ	4
ОПИСАНИЕ	6
ПЕРЕД ПЕРВЫМ ИСПОЛЬЗОВАНИЕМ	6
ЭКСПЛУАТАЦИЯ	7
ЧИСТКА И ОБСЛУЖИВАНИЕ	9
УТИЛИЗАЦИЯ	10
ГАРАНТИЙНЫЕ ОБЯЗАТЕЛЬСТВА	11

КОМПЛЕКТ ПОСТАВКИ

Фритюрница:

- Корпус
- Контейнер, состоящий из металлической корзины с ручкой

Руководство по эксплуатации

Гарантийный талон

В ПОРЯДКЕ ДАЛЬНЕЙШЕГО УЛУЧШЕНИЯ КАЧЕСТВА ПРОДУКЦИИ, ПРОИЗВОДИТЕЛЬ ОСТАВЛЯЕТ ЗА СОБОЙ ПРАВО ВНОСИТЬ ИЗМЕНЕНИЯ В ДИЗАЙН И КОНСТРУКЦИЮ ПРИБОРА. ВСЕ ИСПОЛЬЗОВАННЫЕ В ДАННОМ РУКОВОДСТВЕ ИЛЛЮСТРАЦИИ ЯВЛЯЮТСЯ СХЕМАТИЧНЫМИ.

ТЕХНИЧЕСКИЕ ХАРАКТЕРИСТИКИ

Мощность: 2000 Вт

Номинальное напряжение: 220 В, 50 Гц

Объем контейнера: 2.5 л

Температура приготовления: 150-190°C

Материал корпуса: нержавеющая сталь

Габаритные размеры: 25.5*26*23 см

Шнур питания: 1 м

Вес нетто: 2.5 кг

Цвет: чёрный / стальной

ФУНКЦИОНАЛЬНЫЕ ОСОБЕННОСТИ

- Регулировка температуры приготовления
- Съемная крышка
- Прозрачное окошко на крышке
- Индикатор работы
- Корзина для фритюра с ручкой
- Антипригарное покрытие чаши
- Защита от перегрева

ОБЩИЕ РЕКОМЕНДАЦИИ

1. Перед подключением прибора к источнику питания проверьте, соответствуют ли характеристики тока значению, указанному на паспортной табличке прибора. Подключайте прибор только к розетке с заземлением.
2. Если шнур питания поврежден, обратитесь для его замены в отдел послепродажного обслуживания или к любому квалифицированному специалисту во избежание риска получения травм.
3. Отключайте шнур питания от сети сразу после окончания работы, а также перед чисткой, техническим обслуживанием или установкой аксессуаров.
4. Не помещайте прибор, шнур питания и штекер в воду и другие жидкости.
5. Перед первым использованием промойте все аксессуары горячей мыльной водой. Сполосните и тщательно просушите.
6. Прибор не предназначен для использования детьми младше 8 лет. Прибор разрешается использовать детям старше 8 лет под постоянным присмотром взрослых. Прибор разрешается использовать лицам, не обладающим достаточными знаниями о его эксплуатации, а также лицам с ограниченными физическими, сенсорными и умственными возможностями, при условии, что

им разъяснили особенности безопасного использования прибора и возможные риски. Чистка и техническое обслуживание не должны выполняться детьми.

7. Держите прибор и шнур питания вне зоны доступа детей младше 8 лет.
8. Электрическое и электронное оборудование является объектом раздельного сбора отходов. Не выбрасывайте остатки электрического и электронного оборудования вместе с несортированными бытовыми отходами. Обеспечьте раздельный сбор. О системах и местах раздельного сбора отходов (центрах переработки мусора, местах сбора утиля) можно узнать у местного дистрибьютера или в местной администрации. Сдавая отработавший прибор на переработку, вы вносите свой вклад в сохранение окружающей среды и собственного здоровья.
9. Информацию о том, как чистить поверхность от остатков пищи, смотрите в разделе «Чистка и техобслуживание».
10. Прибор не предназначен для совместного использования с внешним таймером или пультом дистанционного управления.
11. Прибор предназначен для использования в домашних или схожих условиях, например:

- кухонная зона для персонала магазина, офис и другие помещения, где работают люди;
- ферма;
- для клиентов отеля, мотеля и других подобных организаций;
- мини-гостиницы по типу «ночлег и завтрак».

12. Во избежание переливания горячей жидкости прибор должен стоять на плоской устойчивой горизонтальной поверхности.

ОПИСАНИЕ

1. Фильтр
2. Прозрачное окошко
3. Съемная крышка
4. Чаша
5. Съемная ручка
6. Корзина
7. Регулятор температуры
8. Индикатор работы

ПРИМЕЧАНИЕ. *Перед первым использованием фритюрницы промойте чашу и корзину горячей мыльной водой.*

ПЕРЕД ПЕРВЫМ ИСПОЛЬЗОВАНИЕМ

Во избежание опасностей, пожалуйста, проверьте (после распаковки) комплектность прибора и отсутствие повреждений во время транспортировки. Не используйте его, если у вас есть какие-либо сомнения, но свяжитесь с нашей службой поддержки клиентов.
Адрес сервисного обслуживания можно найти в наших гарантийных условиях и на гарантийном талоне.

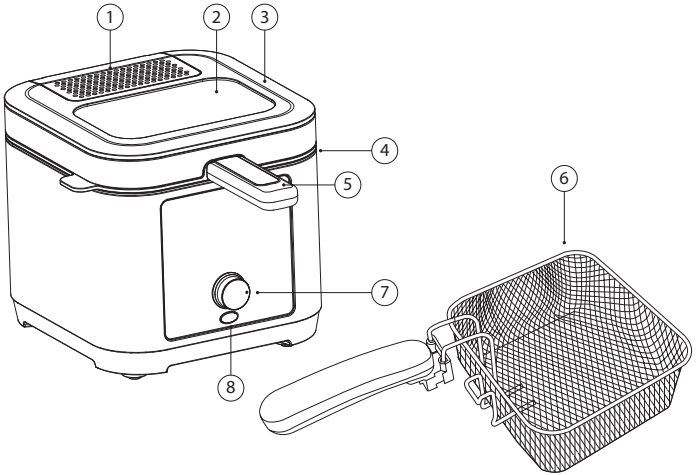

- Осторожно извлеките прибор из упаковки.
- Удалите все упаковочные материалы.
- Удалите оставшуюся упаковочную пыль с прибора и его компонентов, следуя инструкциям, приведенным в разделе «ОЧИСТКА И УХОД».

ЭКСПЛУАТАЦИЯ

Поместите прибор рядом с розеткой, обеспечив свободный доступ к нему.

Установите прибор на ровную, сухую, нескользящую и термостойкую поверхность. Поверхность должна легко очищаться, поскольку не всегда можно избежать брызг.

Крепление ручки к корзине для жарки:

• Возьмите в руку съемную ручку (5) и сожмите вместе два расположенных под углом конца проволочных ножек. Вставьте ножки в отверстия на внутренней стороне корзины для жарки (6). Убедитесь, что ручка наклонена внутрь корзины.

• После того, как угловые концы вставлены, сложите ручку наружу до упора, пока не почувствуете, что две ножки зафиксировались в фиксирующем механизме корзины для жарки (6). Убедитесь, что они надежно закреплены.

Не устанавливайте корзину для жарки в прибор до тех пор, пока масло/жир не станет достаточно горячим.

Будьте особенно осторожны во время работы и при открытии крышки! Выходит горячий пар. Опасность выхода – опасность ожога!

Оливковое масло, сливочное масло и маргарин не подходят для жарки, и их не следует использовать.

Заливайте в чашу (4) только жидкое растительное масло или жир хорошего качества. Обратите особое внимание на маркировку (MIN/MAX) внутри чаши (4).

Включение фритюрницы:

• Теперь закройте съемную крышку (3) фритюрницы.

• Затем подключите шнур питания фритюрницы к розетке.

• Установите регулятор температуры (7) на требуемую температуру. На устройстве указана рекомендованная температура, необходимая для приготовления ваших блюд.

• Прибор начнет цикл нагрева.

При первом использовании на короткое время может появиться легкий запах, который может возникнуть при нагревании используемых при производстве веществ. Пожалуйста, убедитесь, что имеется достаточная вентиляция, например, открыв окно.

Первоначальный процесс нагрева занимает несколько минут, в зависимости от количества масла/жира и выбранной температуры.

Жарка

• Еще раз проверьте заданную температуру и при необходимости отрегулируйте регулятор температуры (7).

При достижении заданной температуры индикатор (8) гаснет.

• Теперь достаньте еду из корзины (6). Заполните корзину для жарки (6) не более чем на две трети.

Не забывайте сушить влажные продукты перед жаркой!

• Поднимите корзину для жарки (6) за ручку (5).

• Откройте съемную крышку (3) фритюрницы.

• Осторожно поместите корзину для жарки (6) во фритюрницу. Будьте осторожны, это может привести к разбрызгиванию капель жира.

• Теперь закройте съемную крышку (3). Убедитесь, что обе ножки ручки (5) прочно вставлены и зафиксированы в предусмотренных для этого углублениях в крышке (3), и что крышка полностью закрыта.

Вы можете посмотреть через термостойкое смотровое окошко (2) в съемной крышке (3), чтобы увидеть, насколько подрумянились продукты.

• Когда пища будет приготовлена до желаемого состояния, выключите прибор, повернув регулятор температуры (7) против часовой стрелки до упора. Также отсоедините сетевой кабель от розетки.

• Теперь откройте съемную крышку (3).

• Поднимите корзину для жарки (6) за ручку (5) и подвесьте ее за щепу к краю чаши (4). Это позволит стечь излишкам масла/жира.

• Затем слегка приподнимите корзину для жарки (6) и стряхните остатки масла, прежде чем полностью вынуть корзину для жарки (6) из прибора.

Чтобы не обжечься горячим маслом/жиром, сразу закройте съемную крышку, как только вы вытащите корзину для жарки.

• Поместите жареные блюда в подготовленную емкость, например чашу.

После использования прибор всегда необходимо выключать, поворачивая регулятор температуры (7) против часовой стрелки в положение «Выкл.», а затем вынимая вилку шнура питания из розетки. Перед чисткой дайте прибору остыть до комнатной температуры.

После окончания работы:

Не перемещайте фритюрницу, пока она полностью не остынет. Масляный жир может вылиться по бокам и обжечь вас.

Освобождение чаши от масла:

Пока масло/жир еще жидкое, его можно вылить из чаши (4) и хранить в подходящей емкости.

Используйте подходящую защиту, например, перчатки, чтобы не обжечься при работе с деталями, которые еще могут быть горячими.

• Сначала откройте съемную крышку (3) фритюрницы.

Если вы хотите повторно использовать масло/жир, используйте воронку, чтобы вылить его через фильтровальную бумагу в подготовленный для этой цели контейнер для хранения.

Если вы не желаете повторно использовать масло/жир, не выливайте его в канализацию: отнесите его в пункт приема отработанного масла.

ОЧИСТКА И ХРАНЕНИЕ

1.Отключите прибор от источника питания.

2. После того, как чаша полностью остынет, освободите ее от всего содержимого. Для чистки можно отсоединить крышку в открытом положении, потянув ее вверх.

3. Для очистки прибора снаружи используйте сухую или, при необходимости, умеренно влажную, хорошо отжатую ткань.

4. Затем вытрите насухо.

Очистка съемной крышки и фильтра:

Съемная крышка (3) фритюрницы оснащена фильтром (1) для фильтрации капель масла из выходящего пара. Его следует чистить по мере необходимости.

• Сложите съемную крышку (3) под углом примерно 90° и снимите ее с прибора, удерживая крышку за одну сторону и потянув ее на себя. Крышка (3) освобождается от крепления и может быть снята.

• Откройте крышку фильтра, затем снимите фильтр для очистки.

• Съемную крышку, крышку фильтра и фильтр можно очищать хорошо отжатой влажной тряпкой,

• Дайте ему высохнуть, а затем верните его на место.

Очистка корзины для жарки:

Снятие ручки:

• Возьмите в руку съемную ручку (5)

• Сожмите вместе два расположенных под углом конца проволочных ножек.

• Выньте ножки из отверстия на внутренней стороне корзины для жарки.

Вымойте корзину для жарки (6) и ручку (5) теплой мыльной водой. Затем хорошо промойте чистой водой и тщательно высушите.

Храните прибор в сухом и хорошо проветриваемом помещении, вне зоны доступа детей.

УТИЛИЗАЦИЯ

Упаковочные материалы являются экологически чистыми и могут быть переработаны.

Товары с указанным символом не должны утилизироваться вместе с обычными бытовыми отходами. Для дальнейшей переработки этих продуктов, необходимо сдать их на специализированный сборный пункт.

С адресами и телефонами авторизованных сервисных центров и полным ассортиментом продукции вы можете ознакомиться на сайтах:

www.kromax.se, www.endever.su, www.kromax.ru

8(800) 5555-88-3

ИЗГОТОВИТЕЛЬ: Evolution Technology Co., Ltd. / Эволюшен Технолоджи Ко Лтд, Китай, Шанхай, Мейшенг, 177, стр.3, 6 этаж, офис 631

ИМПОРТЕР: ООО «ВЛКГрупп», 141006, Московская область, городской округ Мытищи, г. Мытищи, Олимпийский проспект, строение 10, помещение 9.

ГАРАНТИЙНЫЕ ОБЯЗАТЕЛЬСТВА

На данное изделие предоставляется гарантия 24 месяца со дня продажи.

Гарантия распространяется на дефекты материала и недостатки при изготовлении. В рамках настоящей гарантии изготовитель обязуется отремонтировать или заменить любую деталь, которая была признана неисправной.

Настоящая гарантия признается лишь в том случае, если изделие применялось в соответствии с данной инструкцией, в него не были внесены изменения, оно не ремонтировалось, не разбиралось неуполномоченными на то специалистами, и не было повреждено в результате неправильного обращения с ним. А также сохранена полная комплектность изделия.

Данная гарантия не распространяется на естественный износ изделия, а также на механические повреждения; воздействие внешней или агрессивной среды; повреждения, вызванные избыточным напряжением сети. Гарантия вступает в силу только в том случае, если дата покупки подтверждена печатью и подписью продавца на гарантийном талоне. Гарантийный ремонт не влияет на продление гарантийного срока и не инициирует начало новой гарантии.

Согласно п. 2 ст. 5 Федерального закона РФ «О защите прав потребителей», производителем установлен минимальный срок службы для данного изделия, который составляет не менее 2 лет с момента производства при условии, что эксплуатация изделия производится в строгом соответствии с настоящей инструкцией и предъявляемыми техническими требованиями.

ВНИМАНИЕ! Установленный производителем срок службы прибора составляет два года со дня его приобретения, при условии, что эксплуатация изделия производится в соответствии с данным руководством и применимыми техническими стандартами.

Срок службы изделия и срок действия гарантийных обязательств на него исчисляются со дня продажи или с даты изготовления изделия (в случае, если дату продажи определить невозможно). Дату изготовления прибора можно найти в серийном номере, расположенном на идентификационной наклейке на корпусе изделия. Серийный номер состоит из 9 знаков. 1-й и 2-й знаки обозначают месяц, 3-й и 4-й— год выпуска продукта.